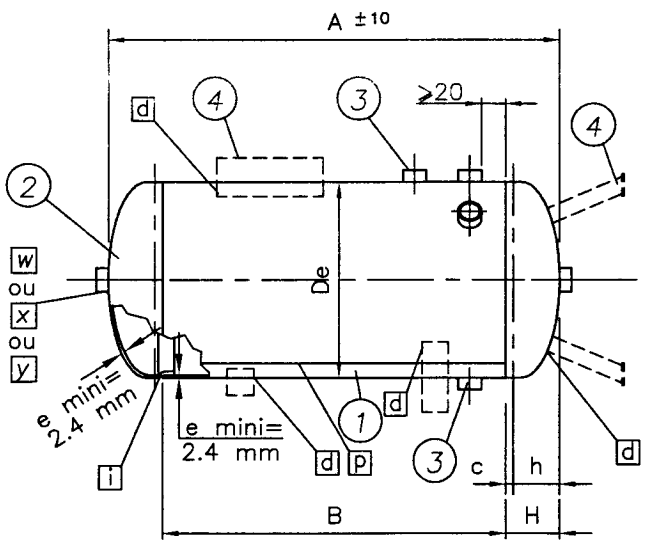

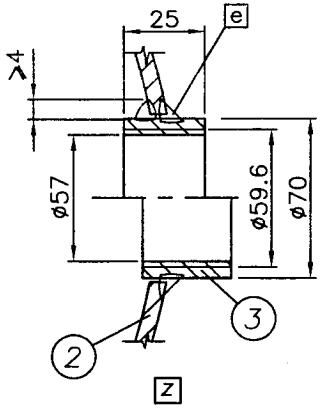

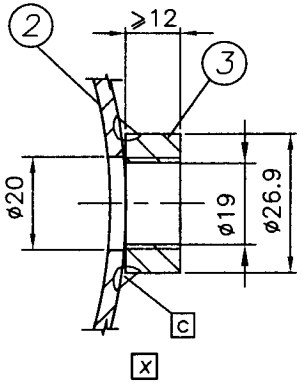

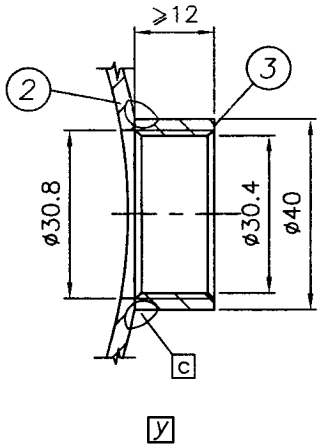

DISTANCE BOSSAGE SUR FOND					
	1/4"	3/8"	1/2"	3/4"	1"
1/4"	40				
3/8"					
1/2"		60			
3/4"			70		
1"					80
2"		90		100	

DISTANCE BOSSAGE SUR VIROLE					
	1/4"	3/8"	1/2"	3/4"	1"
1/4"	40				
3/8"					
1/2"		50			
3/4"			60		
1"					70

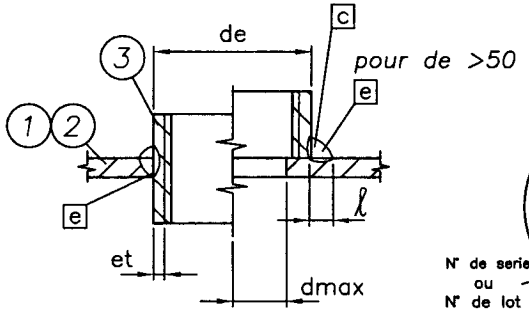

BOSSAGES				
dn	de	d max	et	ℓ min
1/4"	17.20	13.10	2.05	3
3/8"	21.30	16.60	2.35	3
1/2"	26.90	20.90	3.00	3
3/4"	32.40	24.00	3.00	3
1"	40.00	26.00	3.30	3

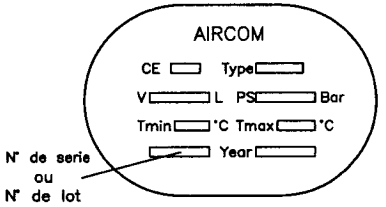

PLAQUE D'IDENTITE
(Soudé sur fond ou virole)

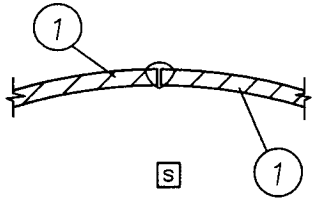

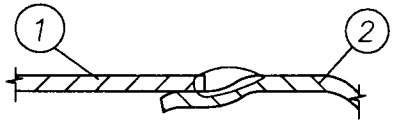

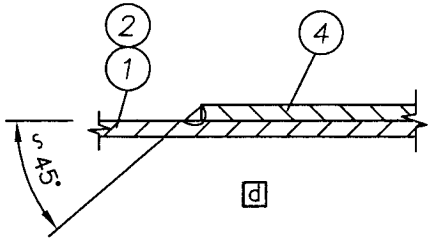

POS.	DESCRIPTION
1	VIROLE
2	FOND
3	BOSSAGES
4	CHARPENT.

MODES OPERATOIRES DE SOUDAGE			
REPERE	PROCEDE	PROD.D'APPORT	PROTECTION
s, b	sous flux	DIN 8557 ø1.98 S1	FLUX LINCOLN 780
c, d, e, g	MAG	DIN 8559 SG2	$Ar+CO_2$

AIRCOM S.Pietro Mosezzo	RECIPIENT A PRESSION SIMPLE SELON DIRECTIVE 87/404/CEE	FAMILLE NQ
		PLAN NQ000
	PE = 1.5 PS	
Rev.0	Tmin.−10°C Tmax.+100°C	VERSION:

Ce plan comprend 1 annexe:

Liste de variantes

C.P.M. ISTITUTO RICERCHE PROVE ANALISI S.r.l.
Via Artigiani, 63 - 25040 BIENNO (BS) - Tel. 0364/300342-300509 - Fax 300354

In esecuzione dell'articolo 10 della direttiva 87/404/CEE emendata, riguardante il ravvicinamento delle legislazioni degli stati membri relative ai recipienti semplici a pressione

C.P.M. Istituto Ricerche Prove Analisi S.r.l
Via Artigiani, 63
25040 BIENNO (BS)

autorizzato con decreto del Ministero dell'Industria del Commercio e dell'Artigianato in data 4 febbraio 1994, notificato sulla Gazzetta Ufficiale delle Comunità Europee con il n° CE - I - 0398

ATTRIBUISCE IL PRESENTE

ATTESTATO DI CERTIFICAZIONE CE DI TIPO
No 06.7001/C/PS/01

AL BENEFICIARIO:

- Fabbricante:	**AIR COM Srl**
- Richiedente:	**Dott.Ing.Conti**
- Indirizzo:	Via D.Alighieri,8 – San Pietro Mosezzo (NO)
- Luogo di fabbricazione:	Via D.Alighieri,8 – San Pietro Mosezzo (NO)

PER LA FAMIGLIA DI RECIPIENTI SEMPLICI A PRESSIONE

Denominazione della famiglia: NQ

CARATTERISTICHE DEL MODELLO RAPPRESENTATIVO

PS (in bar) : **11** V (in litri): **100** S(in mm): **2,4/ 2,5** (virola/fondo)
Materiale: **S275JR EN 10025 (Virola) – S235JRG2 EN 10025 (Fondi)**
T max (in °C): **+100** T min (in °C): **- 10**
Riferimento del modello rappresentativo: **NQ100X**
Riferimento del disegno del modello rappresentativo: **Disegno: NQ000 Rev.0**

CARATTERISTICHE DELLE VARIANTI DELLA FAMIGLIA

- Riferimenti di ogni variante della famiglia:	Vedere allegato 1
- Riferimento dei disegni di ogni variante della famiglia:	Vedere allegato 1

Risulta:
- dalla Documentazione Tecnica di Costruzione,
- dall'esame e dalle prove effettuate sotto la responsabilità dell'unità tecnica dedicata

che il modello di recipiente semplice a pressione rappresentativo della famiglia sopradescritta soddisfa ai requisiti essenziali di sicurezza della direttiva 87/404/CEE e può beneficiare del presente attestato.

Bienno, 11 Gennaio 2006

Ing. Giovanni Michele Massa,
Il Responsabile dell'Unità Tecnica

Strada Urbano
Il Procuratore

Documento autenticato con timbro a secco
Questa attestazione è composta da due pagine. Essa è stata rilasciata in due copie originali trasmesse al richiedente.
Non saranno forniti duplicati.

C.P.M. ISTITUTO RICERCHE PROVE ANALISI S.r.l.
Via Artigiani, 63 - 25040 BIENNO (BS) - Tel. 0364/300342-300509 - Fax 0364/ 300354

In execution of the article 10 of the directive 87/404/CEE admended, regarding the approximation of the legislations of the states members related to the simple pressure vessels

C.P.M. Istituto Ricerche Prove Analisi S.r.l
Via Artigiani, 63
25040 BIENNO (BS)

authorized with decree of Ministry of commerce and craft industry in date February 4 th 1994, notified on the Official publication of european comunity with number CE - I - 0398

ATTRIBUTES THE PRESENT

EC TYPE-EXAMINATION CERTIFICATE
No 06.7001/C/PS/01

APPLICANT:

- Manufacturer:	**AIR COM Srl**
- Applicant:	**Dott.Ing.Conti**
- Adress:	Via D.Alighieri,8 – San Pietro Mosezzo (NO)
- Place of manufacture:	Via D.Alighieri,8 – San Pietro Mosezzo (NO)

FOR THE FAMILY OF SIMPLE PRESSURE VESSELS

Family name: **NQ**

CHARACTERISTICS OF THE REPRESENTATIVE PROTOTYPE

PS (bar) : **11** V (litres): **100** t (mm): **2,4/ 2,5** (shell / heads)
Material: **S275JR EN 10025 (Shell) – S235JRG2 EN 10025 (Heads)**
T max (°C): **+100** T min (°C): **-10**
Reference of the representative prototipe : **NQ100X**
Reference of the drawings of the representative prototipe: **NQ000 Rev.0**

CHARACTERISTICS OF THE VARIANTS IN THE FAMILY

- Reference of each variant in the family:	**See annex 1**
- Reference of the drawings for each variant in the family:	**See annex 1**

It result from:
- The Technical construction file,
- The examination and tests carried out under the supervision of an authorized inspector

that the simple pressure vessel prototype representative of the family described above complies with the essential requirements of directive 87/404/EC and may be awarded this EC type –examination certificate.

Bienno, 11 Juanuary 2006

Ing. Giovanni Michele Massa,
Techical Area Department

Sig. Urbano Strada,
The solicitor

THIS IS A TRASLATION ONLY THE ORIGINAL DOCUMENT IN ITALIAN LANGUAGE IS VALID.
Translation on 02/11/2003